Инструкция по сборке офисного кресла (T-9932WALNUT B)

1	2	3	4	5	6	7	8	9	10	11	12	13
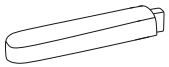	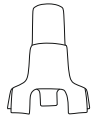	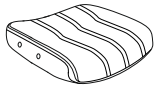	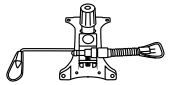	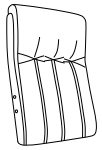						 Винт М6х12 мм	 Винт М6х40 мм	 Винт М6х30 мм
5 шт	1 шт	1 шт	1 шт	1 шт	1 шт	1 шт	1 шт	1 шт	5 шт	10 шт	8 шт	4 шт

14	15	16
 Шайба пруж. 6	 Шайба 6	 Заглушка
4 шт	4 шт	8 шт

1шаг

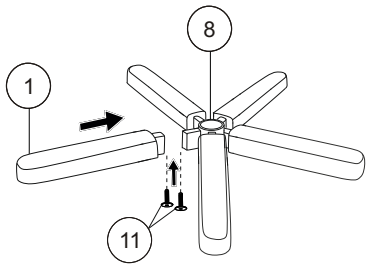

2 шаг

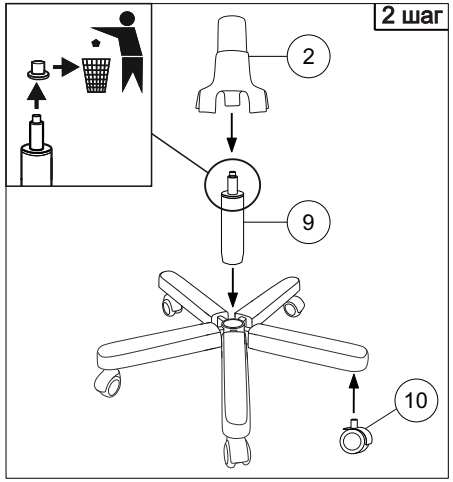

3 шаг

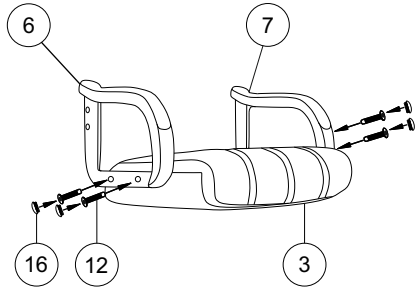

***Соблюдайте последовательность!** **4 шаг**

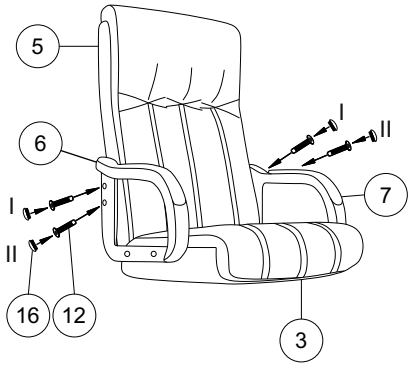

5 шаг

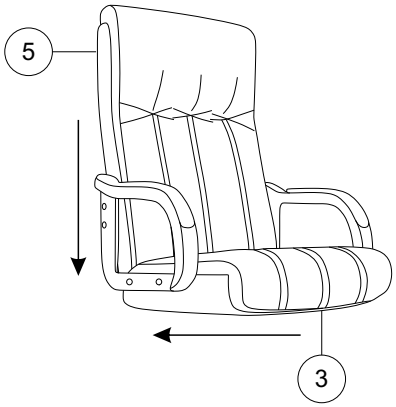

6 шаг

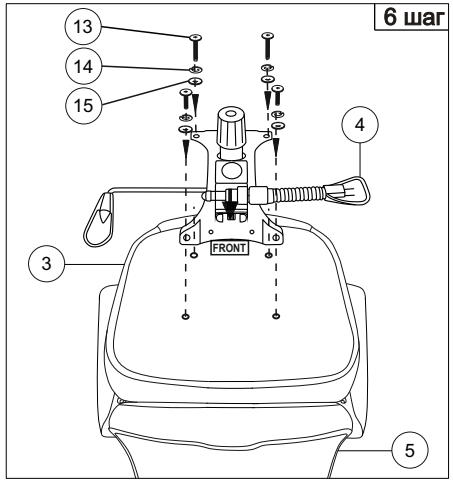

7 шаг

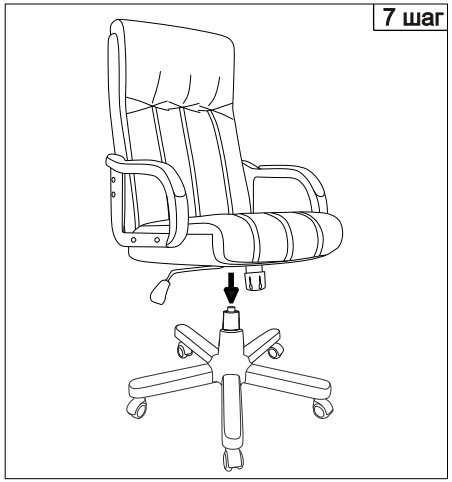

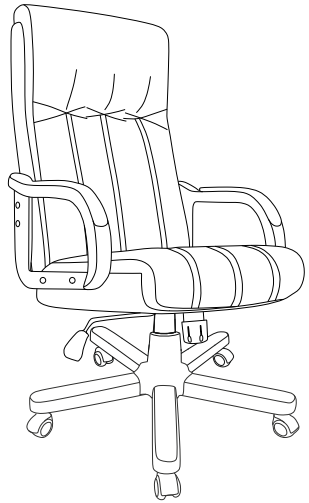

Примечания: **Шаг 2. Снять защитный колпачок с газлифта, в случае его наличия. Шаг 3-4. Вставить и закрутить винты поочередно, не затягивая их до конца.**
***Шаг 4. Соблюдайте последовательность сборки: I - наживить верхние винты, II - наживить нижние винты.**
Шаг 5. ВАЖНО! С усилием притянуть спинку и сидение друг к другу. После выполнения шага 5 закрутить все винты до полной фиксации.

Инструкция по эксплуатации

Уважаемый покупатель!

Стулья и кресла предназначены для использования в общественных и жилых помещениях. Сохранность изделий и продолжительность их эксплуатации зависят от правильного обращения и своевременного ухода за ними.

Для увеличения срока службы изделия необходимо соблюдать следующие простые правила эксплуатации:

- При доставке в холодное время года (температура ниже 0ºС) приступайте к сборке изделия спустя 2 часа после его нахождения в помещении с комнатной температурой во избежание трещин пластика и нормальной работы газпатрона;
- Кресла и стулья должны эксплуатироваться в проветриваемом помещении при температуре воздуха не менее +10ºС и относительной влажности 60-70%;
- При сборке строго соблюдайте порядок, указанный в прилагаемой инструкции по сборке;
- Ограничение по весу пользователя 150 кг;
- Избегайте прямого воздействия солнечных лучей, размещения вблизи отопительных приборов, сырых и холодных стен во избежание ухудшения внешнего вида и эксплуатационных свойств (появление пятен, пережог кожи, ускорение старения обивочного материала);
- Крепление частей кресла (спинка, подлокотники) требует регулярного осмотра, при необходимости винты следует подтянуть;
- Не вставайте ногами на сиденье стула или кресла, это может привести к падению и получению травмы.
- Для очистки изделия используйте сухую или слегка влажную х/б ветошь или губку. При применении чистящих средств рекомендуем предварительно испробовать используемое чистящее средство на маленьком участке в незаметном месте изделия и убедиться в отсутствии дефектных пятен. Для чистки изделия не допускается применение органических растворителей.
- Категорически запрещается самостоятельная разборка пневмоцилиндра.

Перед первой эксплуатацией кресла необходимо проверить работоспособность всех механизмов.

Срок гарантии изделия 24 мес.
Срок службы изделия 36 мес.
Декларация о соответствии ЕАЭС N RU Д-RU.PA06.B.07775/26
Срок действия с 15.07.2026 до 14.07.2031 включительно
Более подробная информация об изделии находится на сайте www.buro.ru

Регулировки кресла

